E290PX

GSR
AERIAL PLATFORMS

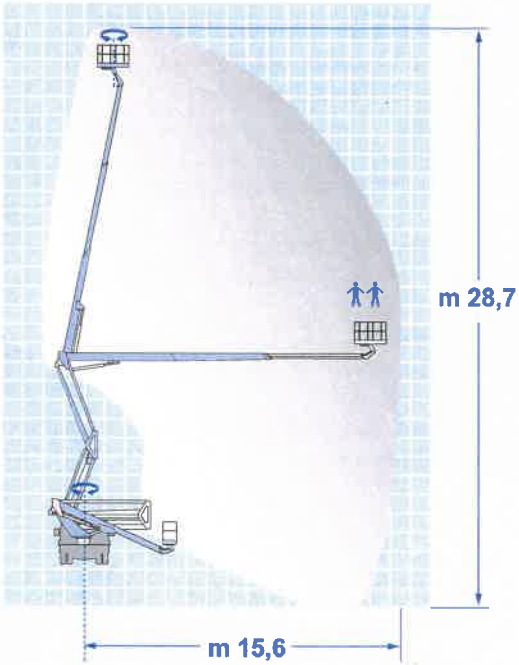

Arbeitshöhe:	28,7 m
Max. Reichweite:	15,6 m
Korbtraglast:	220 kg
Turmdrehung:	450°
Korbdrehung:	55° + 50°
Gewicht min.:	7,5 to

Der Lieferumfang umfasst

- Hydraulische Steuerung mit robusten Multifunktions-Steuerhebeln
- Einzelventil-Proportionalsteuerung
- Innenliegende Energieführung
- Schmutzabweisende Bürsten an den Teleskoprohren
- Ergonomischer und bequemer Korbzutritt
- Stahl-oder Glasfaserkorb
- Hydraulischer Korbausgleich
- Hydraulische Korbdrehung
- Geschützte und funktionelle Steuerstellen
- Teleskopzylinder unterhalb des Teleskoparms
- Start/Stoppfunktion des Fahrzeugmotors in Korbsteuerstelle
- Turmdrehung durch Drehkranz mit selbstbremsenden Getriebemotor
- Lackierung Arbeitsbühne weiß RAL 9010 und Zylinder schwarz RAL 9011
- Ausleger aus Rechteck-Stahlprofilen
- Plattformaufbau aus Aluminium-Riffelblech
- Fahrerhausschutzabschaltung

Reiche Auswahl an Aufbauvarianten und Sonderausstattungen.
Für detaillierte Informationen bitte Verkaufsbüro kontaktieren.

Sicherheitseinrichtungen

- Sperrventile auf allen Zylindern
- Notsteuerung
- Manuelle Notpumpe
- Verriegelung von Stützen- und Bühnenbewegung
- Not-Aus an allen Steuerstellen
- Wasserwaage
- Kontrollleuchten für ausgefahrene Stützen
- Konformitätserklärung (CE)

Sonderausstattung und Zubehör auf Anfrage

- Rundumkennleuchte auf Fahrzeugkabine
- Betriebsstundenzähler
- Elektrische Notpumpe
- 230V Anschluss inkl. FI Schutzschalter im Korb
- Sicherheitsgurt
- Werkzeugkasten unter Alu-Riffelblech
- Sonderlackierung in RAL anstelle GSR Standardfarbe
- Elektromotor 230V - 3kW
- 4 Stck. Holzunterlegplatten
- 4 Stck. Stahlunterlegplatten
- Arbeitscheinwerfer im Korb
- Bordwände feststehend, umlaufend, h=100mm (nur 3,5to)
- Glasfaser-Korb mit Eintrittstür

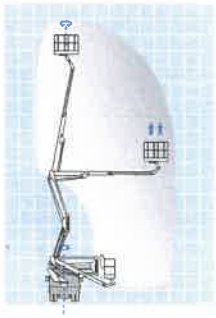
E180PX

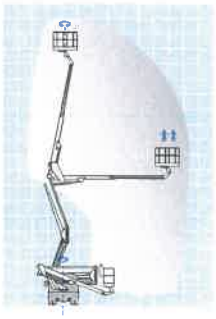
E200PX

E200PXS

E219PX

E270PX

E290PX

MODELL	Arbeitshöhe (m)	Max. Reichweite (m)	Korbtraglast (kg)	Turmdrehung (°)	Korbdrehung (°)	Gewicht min. (to)
E180PX	17,9	7,6	250	450	70 + 70	3,5
E200PX	19,7	8,7	220	450	70 + 70	3,5
E200PXS	19,2	8,4	220	450	70 + 70	3,5
E219PX	20,8	9,5	200	450	70 + 70	3,5
E270PX	26,5	13,5	220	450	55 + 50	6,0
E290PX	28,7	15,6	220	450	55 + 50	7,5

GSR AERIAL PLATFORMS

GSR SpA Via Lea Giaccaglia, 5 - 47924 Rimini (RN) - Italien
Telefon + 39 0541 397811 - Fax + 39 0541 384491
www.gsrspa.it e-mail: sales@gsrspa.it

Company with Quality System Certified by DNV - ISO 9001/2000

Händler

GSR SpA unterhält eine Politik der kontinuierlichen Produktverbesserung. Die Beschreibungen und Eigenschaften sind hinweisend und können jederzeit ohne Voranzeige geändert werden.

SCPXR0DE042010